# Listes

**Une list est une séquence**

**Le type de base est la paire ou le cons**

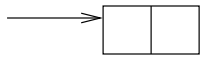

**Une liste (anglais: proper list) est une suite de paires terminée par nil**

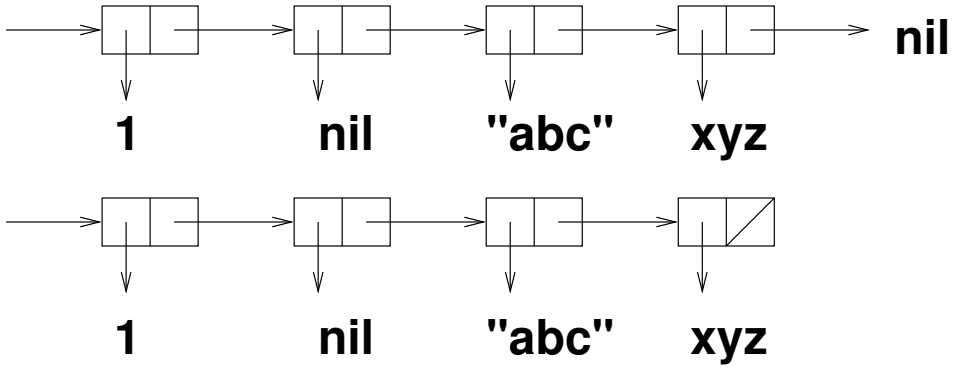


```
(1 nil "abc" xyz)
```

**Une liste étandue (anglais: dotted list) est terminée par un objet autre que nil**

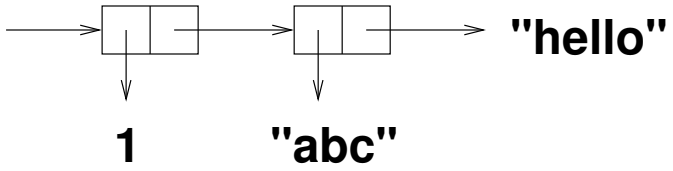


```
(1 "abc" . "hello")
```