Listes

Une list est une séquence

Le type de base est la paire ou le cons

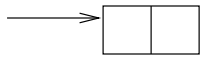

Une liste (anglais: proper list) est une suite de paires terminée par nil

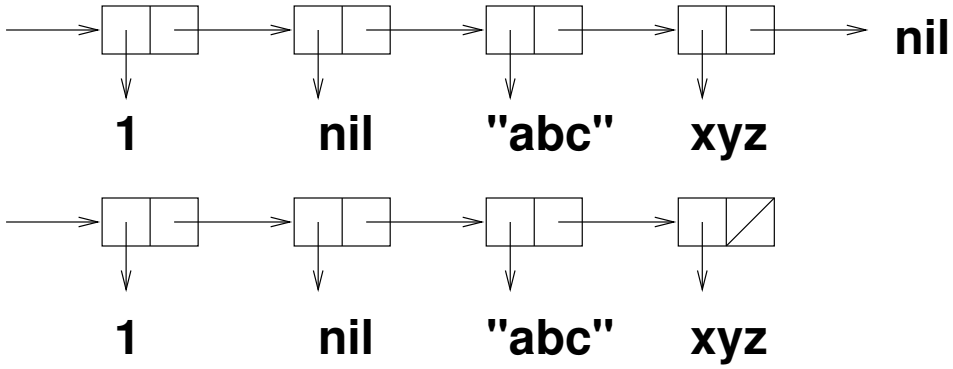


```
(1 nil "abc" xyz)
```

Une liste étandue (anglais: dotted list) est terminée par un objet autre que nil

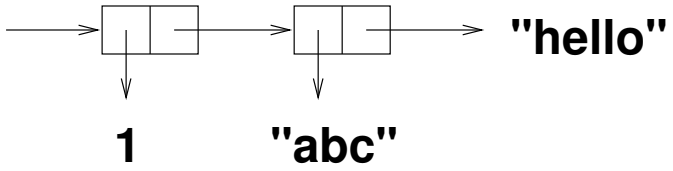


```
(1 "abc" . "hello")
```