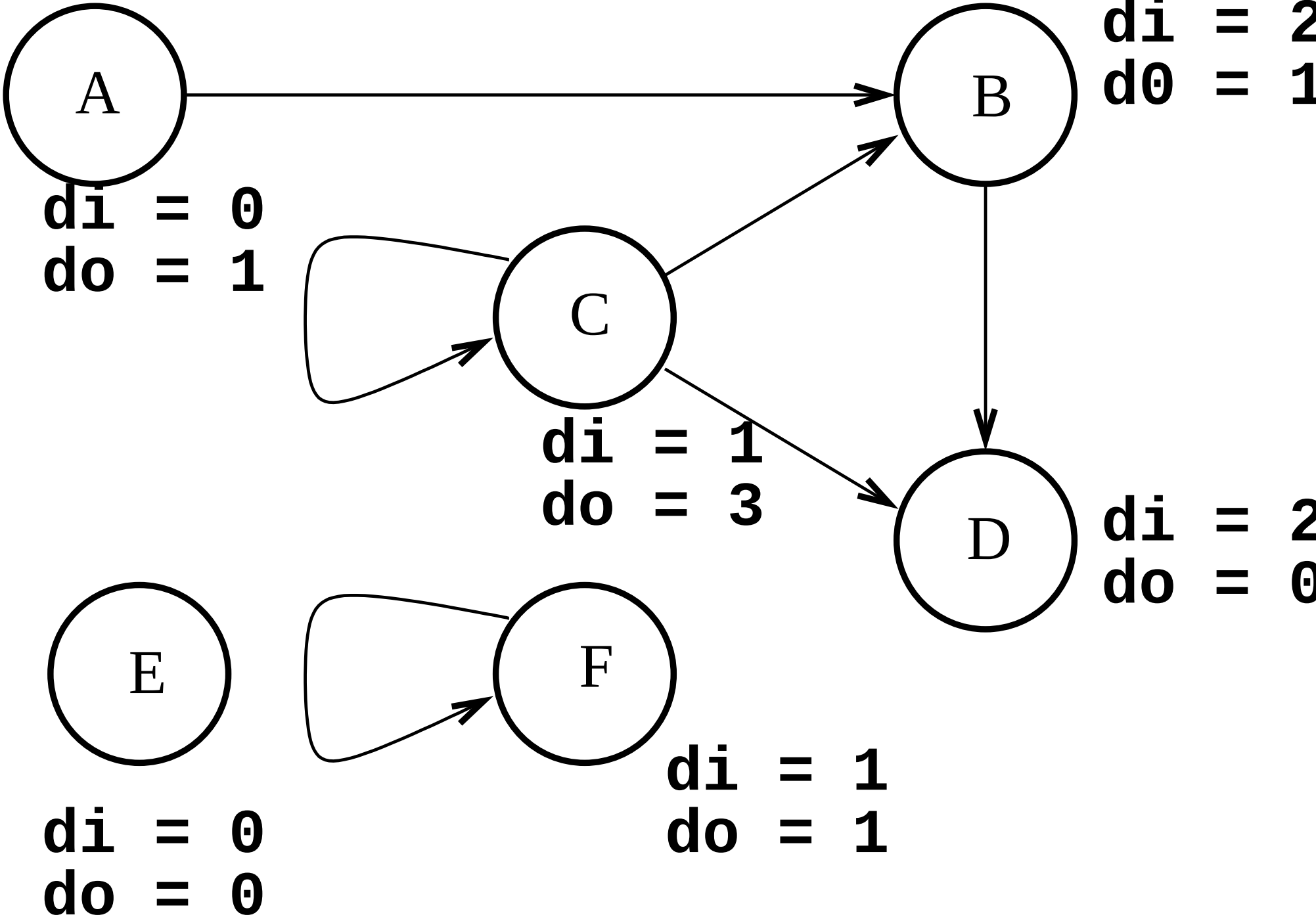
A
B
di = 2
d0 = 1
di = 0
do = 1
C
di = 1
do = 3
D
di = 2
do = 0
E
F
di = 1
do = 1
di = 0
do = 0