La notion de bus

Un bus est une collections de fils sur lesquels on peut connecter la sortie de plusieurs circuits à trois états, ainsi que l'entrée de circuits arbitraires
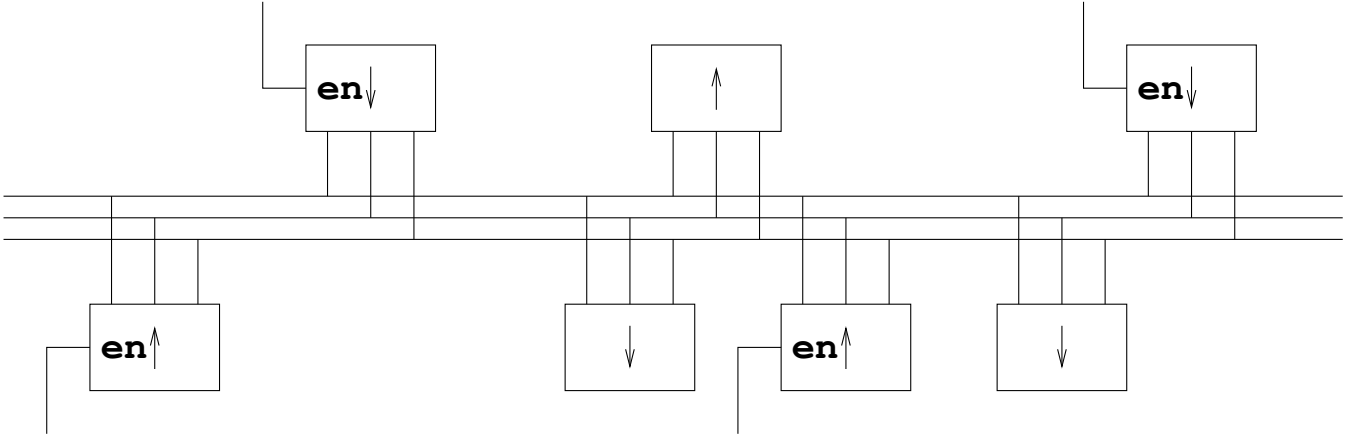
Un seul des circuits à trois états peut avoir ses sorties à 0 ou 1. Les autres doivent avoir la valeur non définie