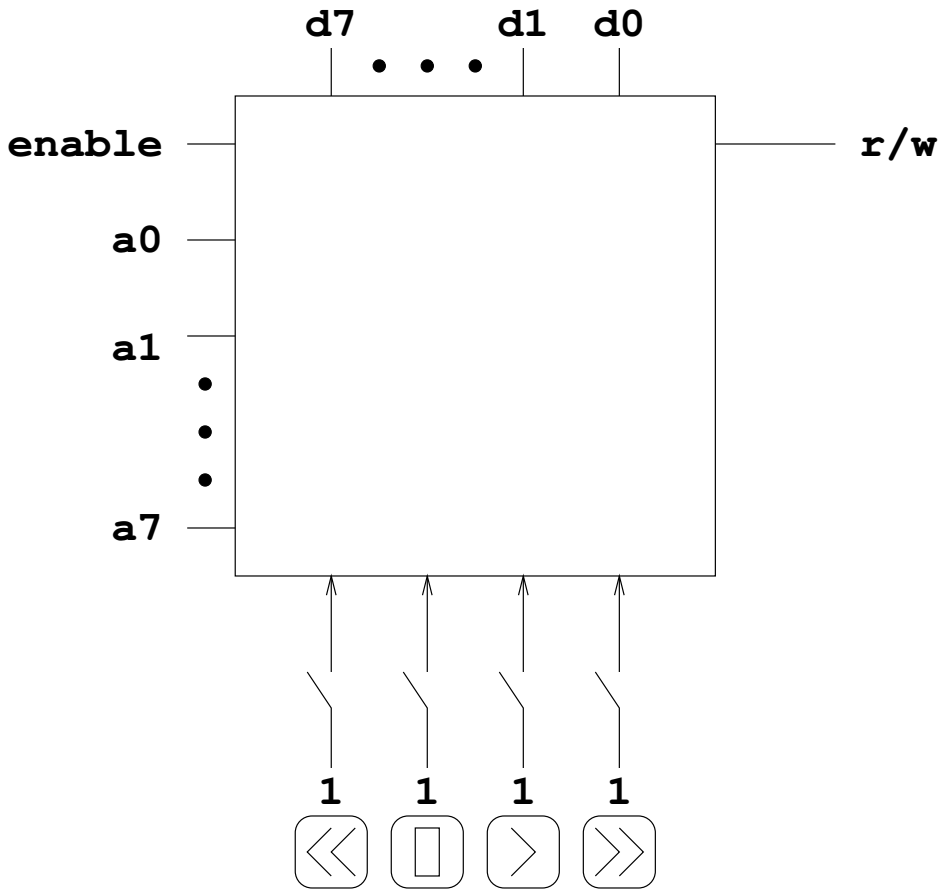Entrée (suite)
Exemple