Entrée

Une cellule de mémoire:

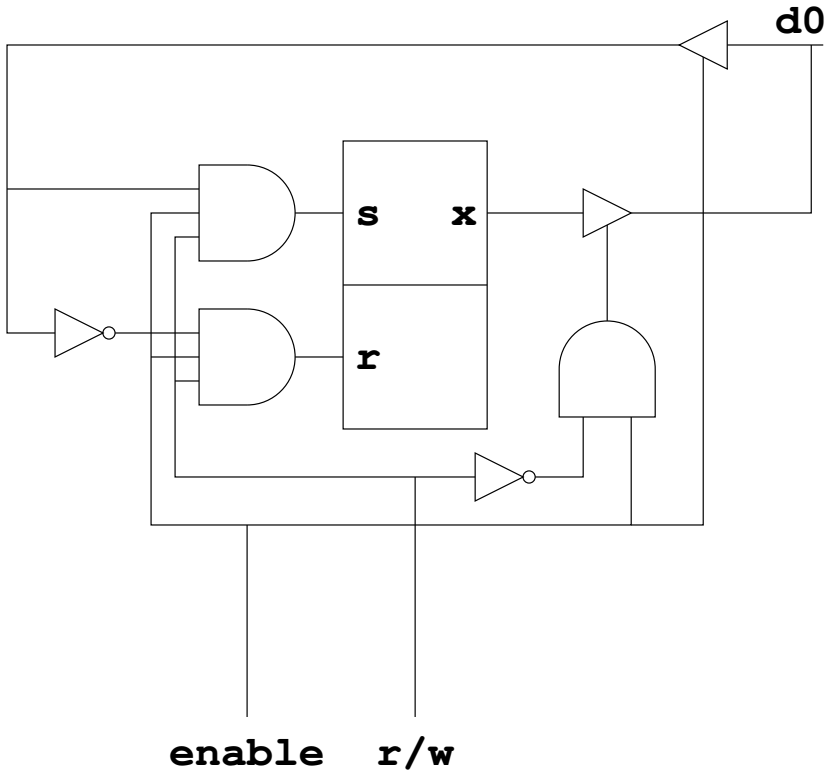
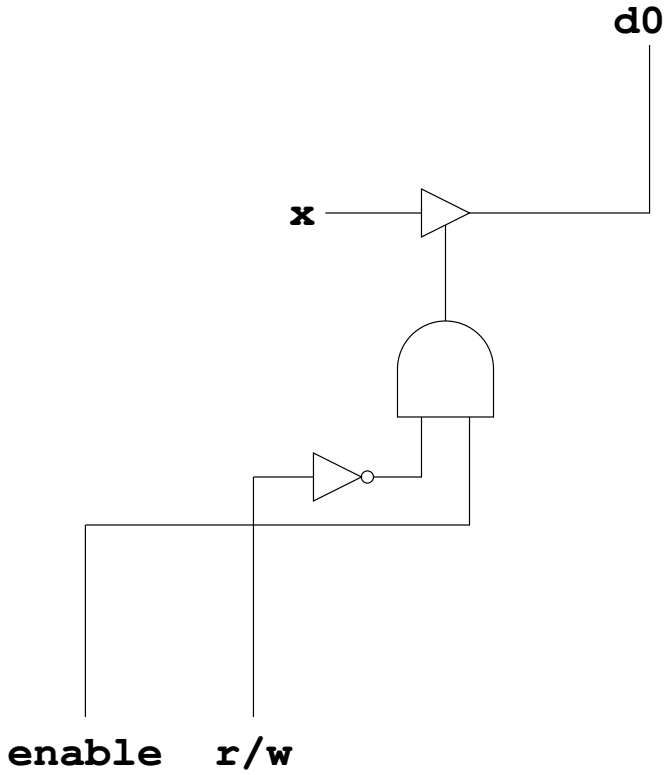
Une cellule d'entrée: