Mémoires (suite)
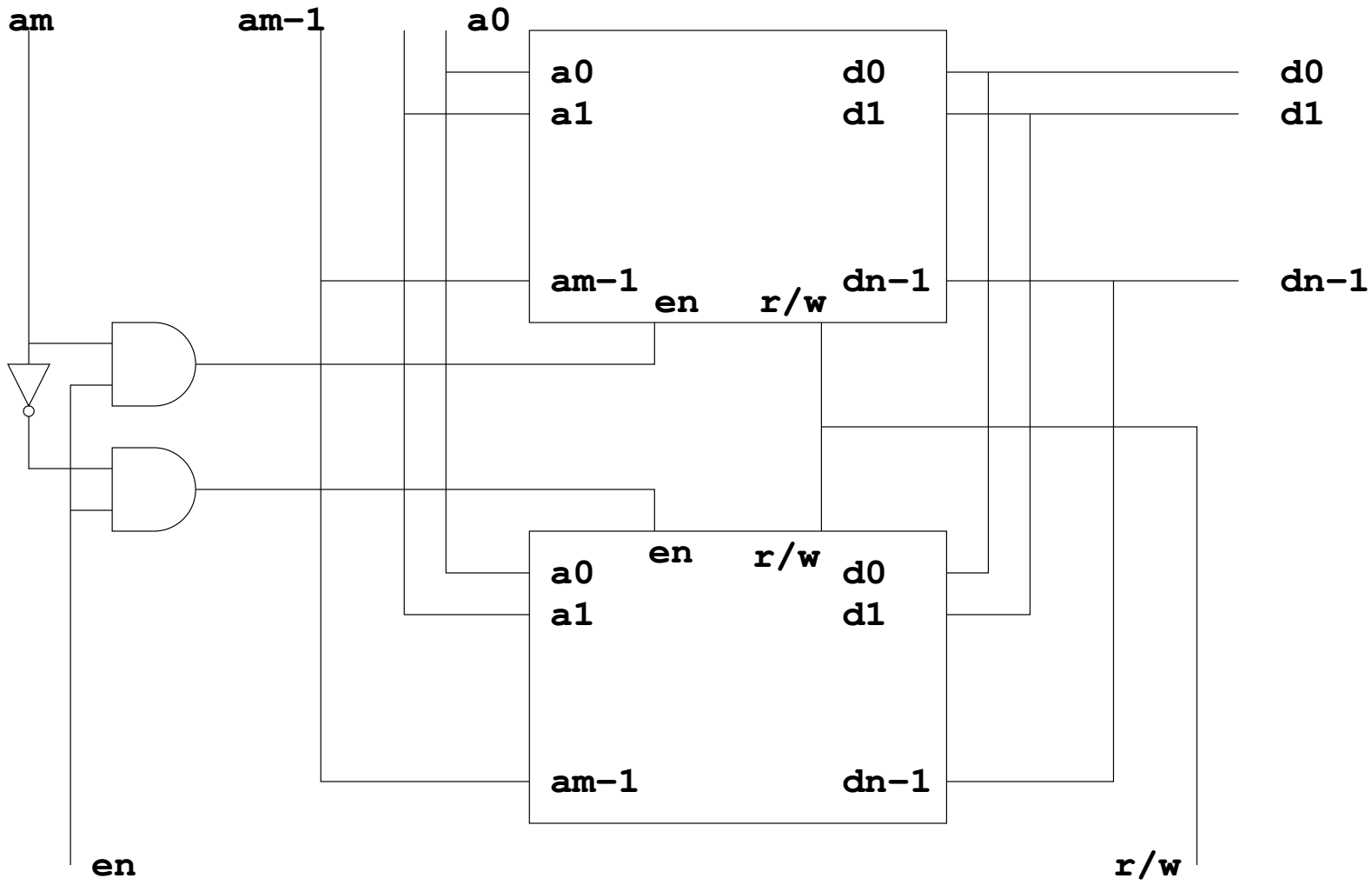
De la même manière, étant donné deux mémoires de 2^m mots de n bits, il est facile de créer une mémoire de 2^(m+1) mots de n bits: