# Mémoires (suite)
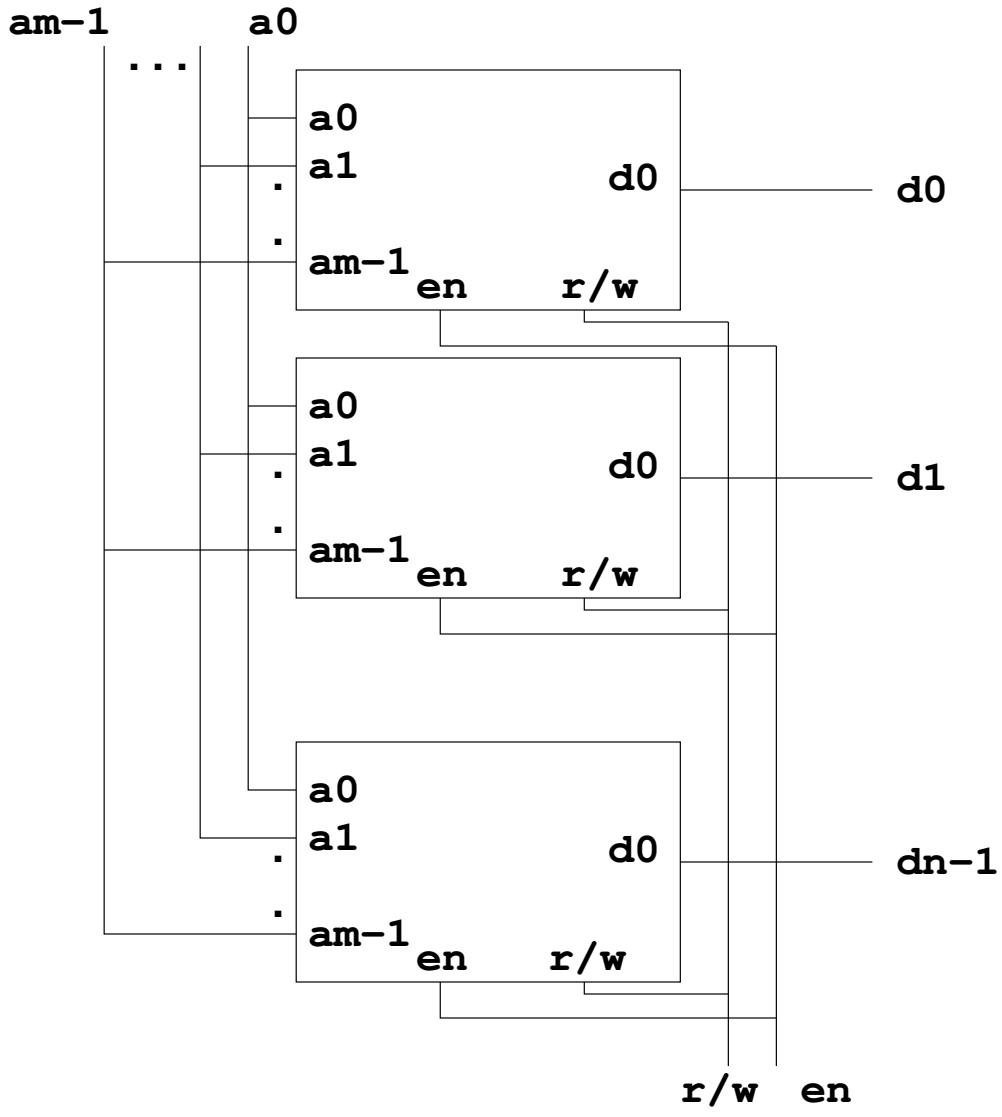
**Étant donné n mémoires avec 2^m mots de 1 bit, il est facile de construire une mémore avec 2^m mots de n bits:**