Multiplication binaire (suite)
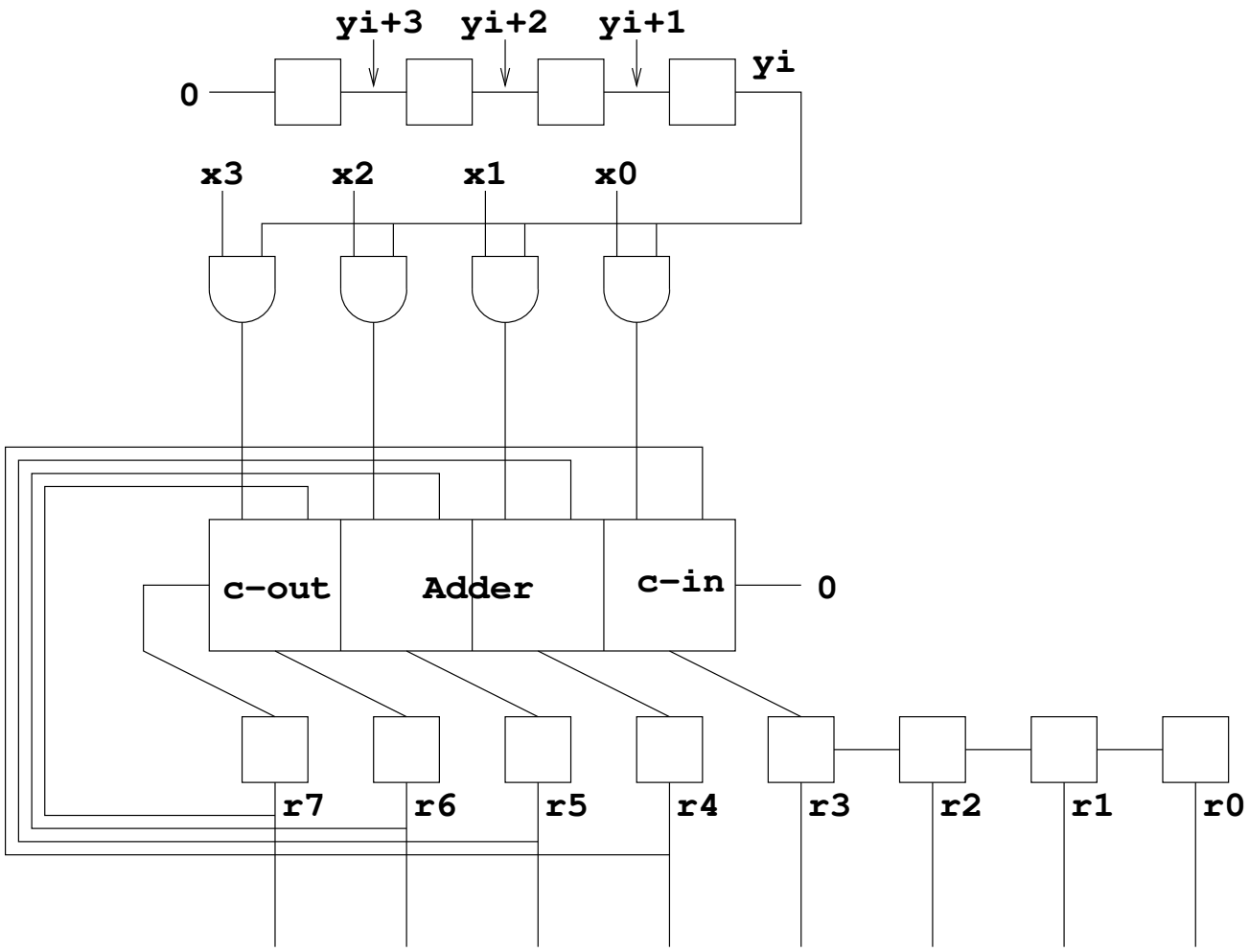
Deuxième simplification (le dernier bit contient toujours 0):