Multiplication binaire (suite)

Le circuit précédent marche, mais contient des parties inutiles
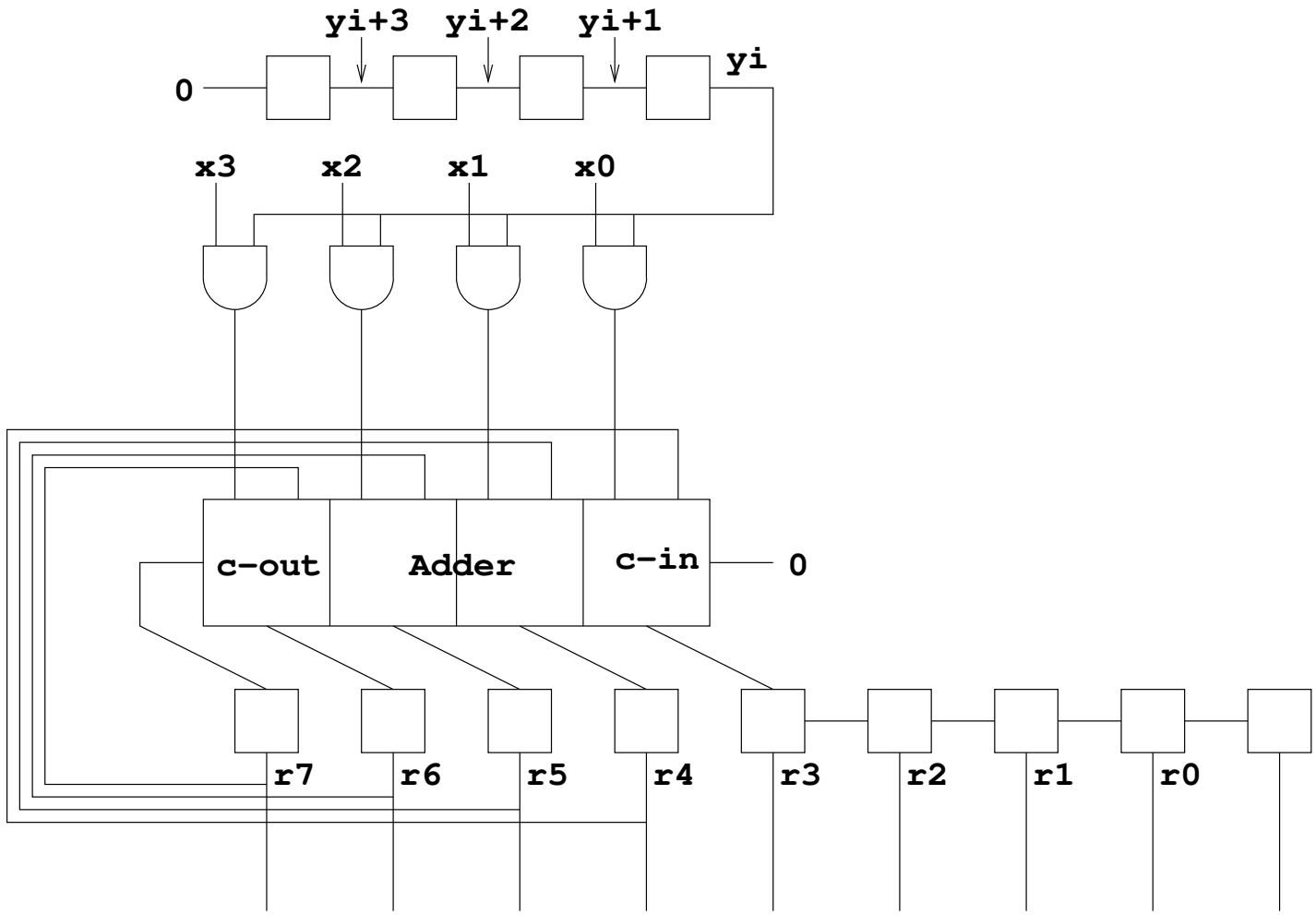
Première simplification (éviter d'additioner avec 0):