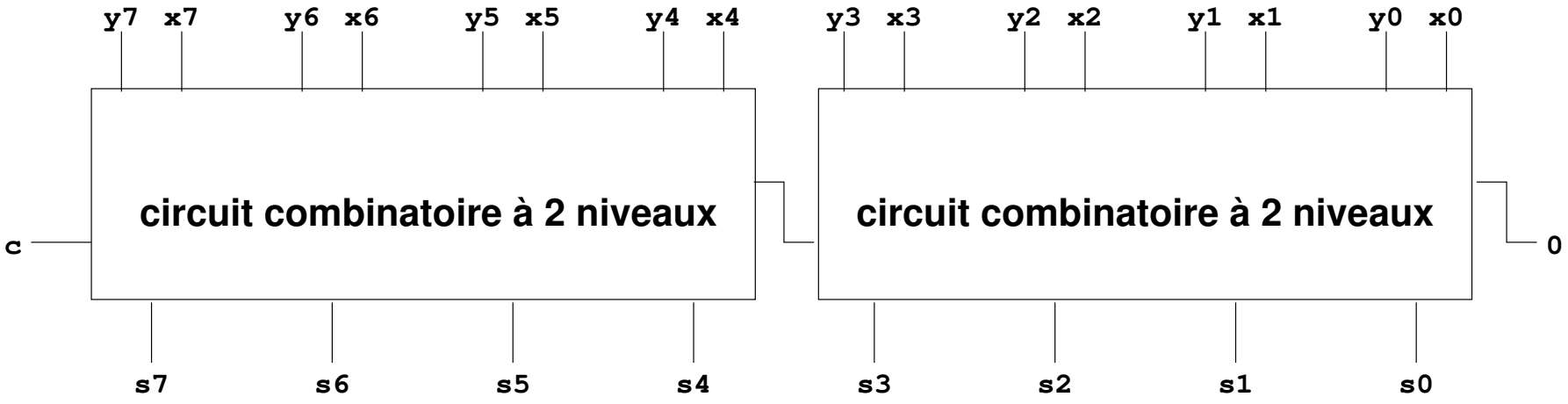Addition de plusieurs bits à la fois