Exemple de construction directe

Réaliser un circuit combinatoire à partir de la formule:

$$t = x\overline{y} + z(\overline{x} + y)$$
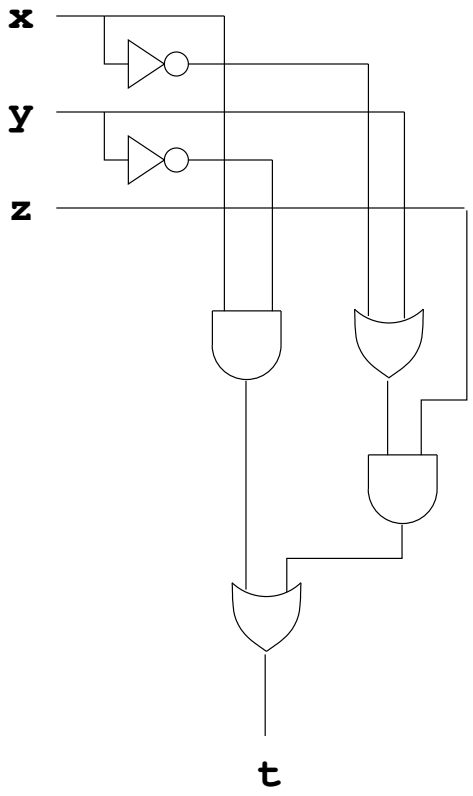
Circuit: