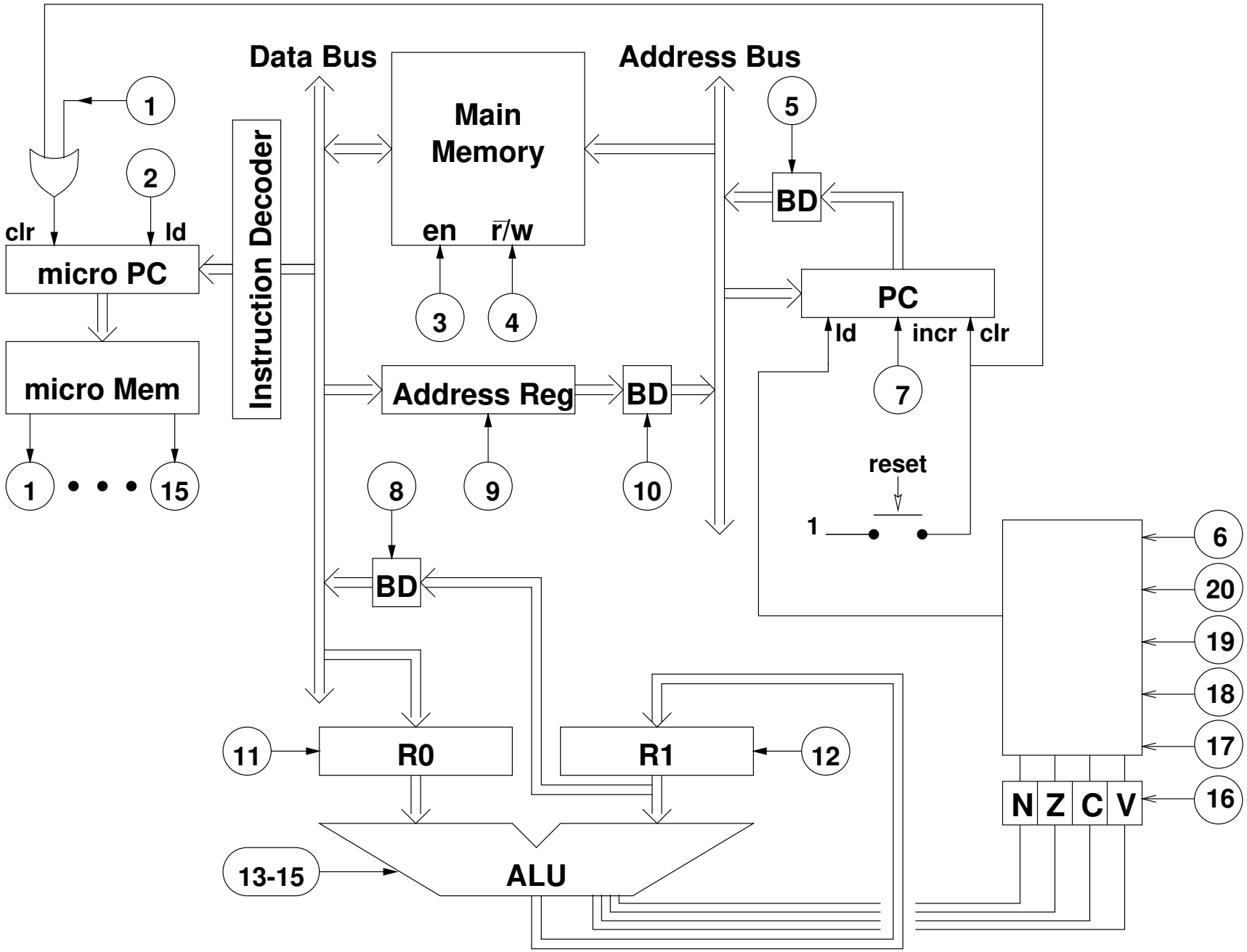Sauts conditionnels