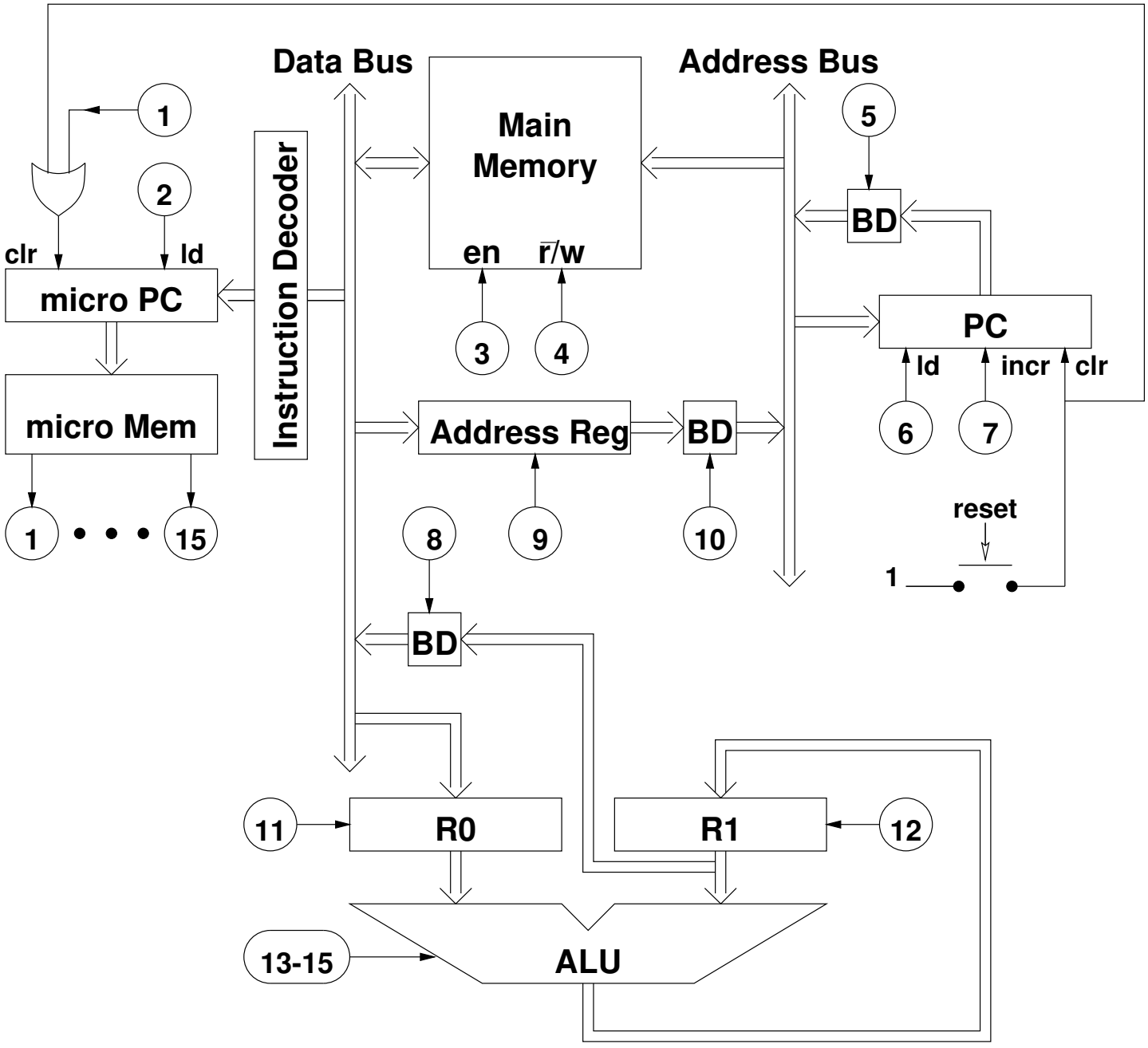Le premier ordinateur