Multiplication binaire (suite)
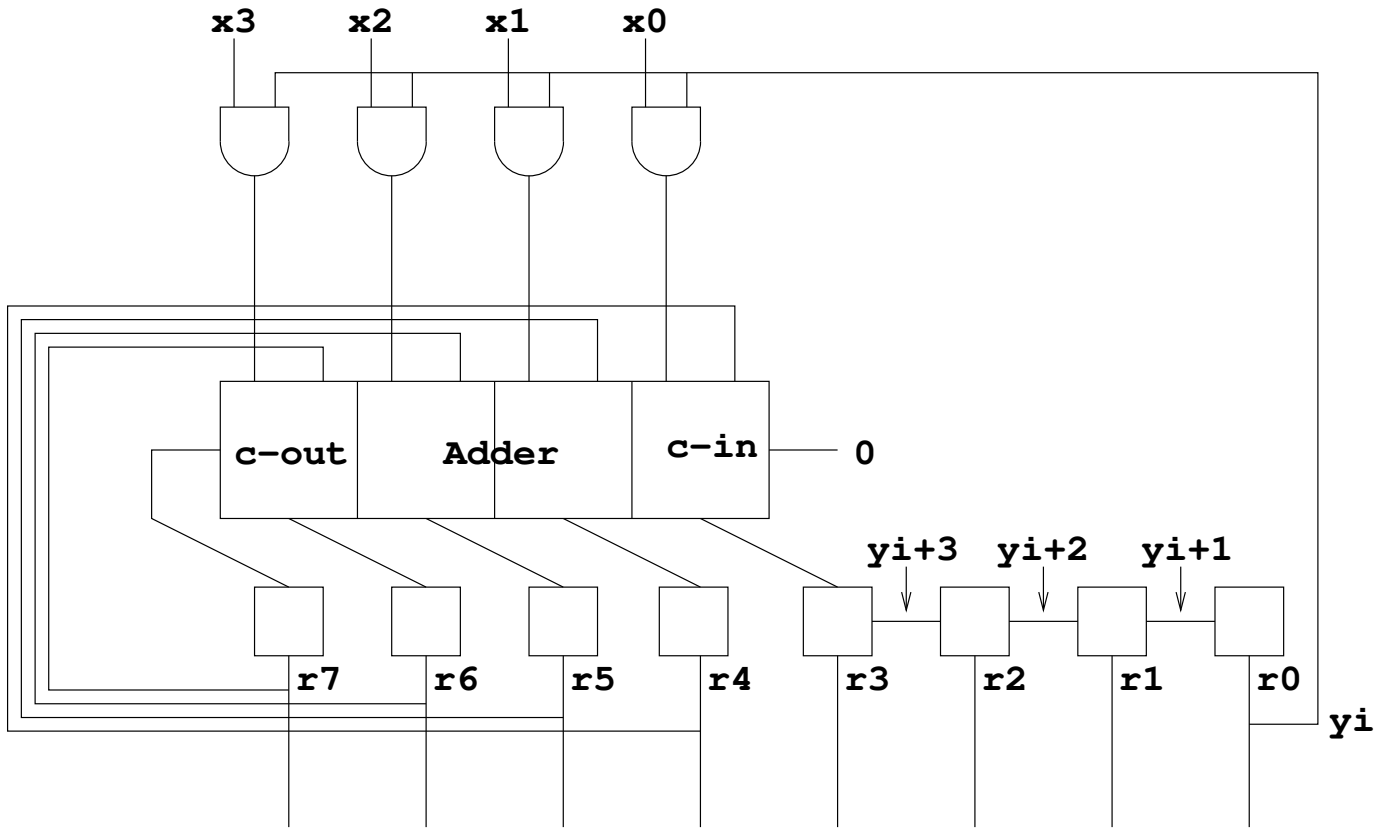
Troisième simplification (stocker y dans r):