# Accélération du calcul de la retenue
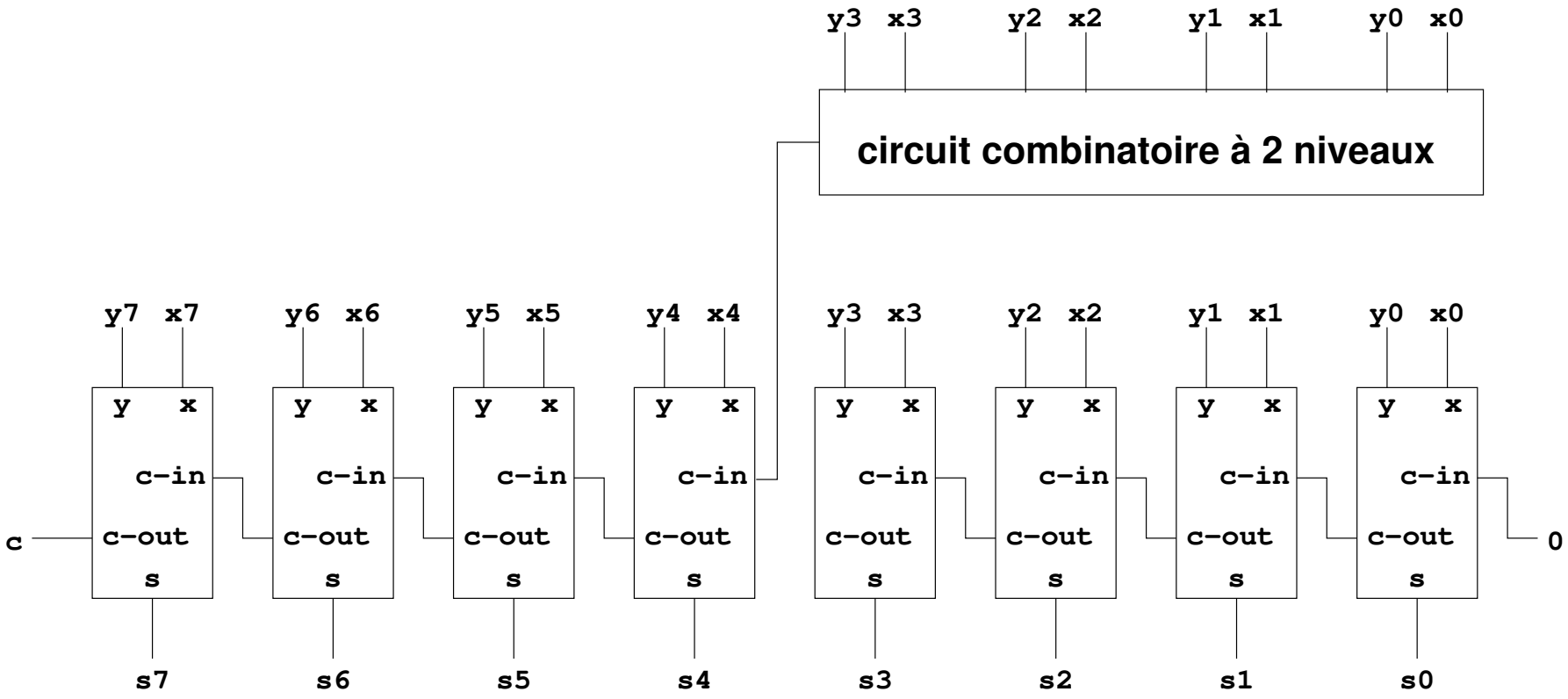
**Idéee de base:**