Additionneur à n bits
(exemple n = 8)
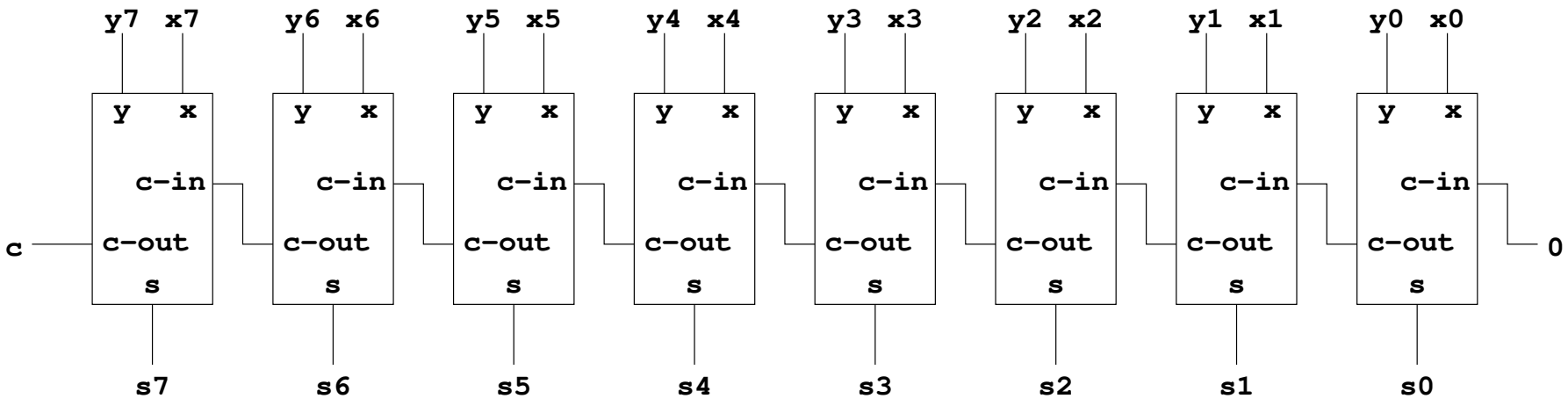
Il suffit maintenant de répéter le circuits n fois comme ceci: