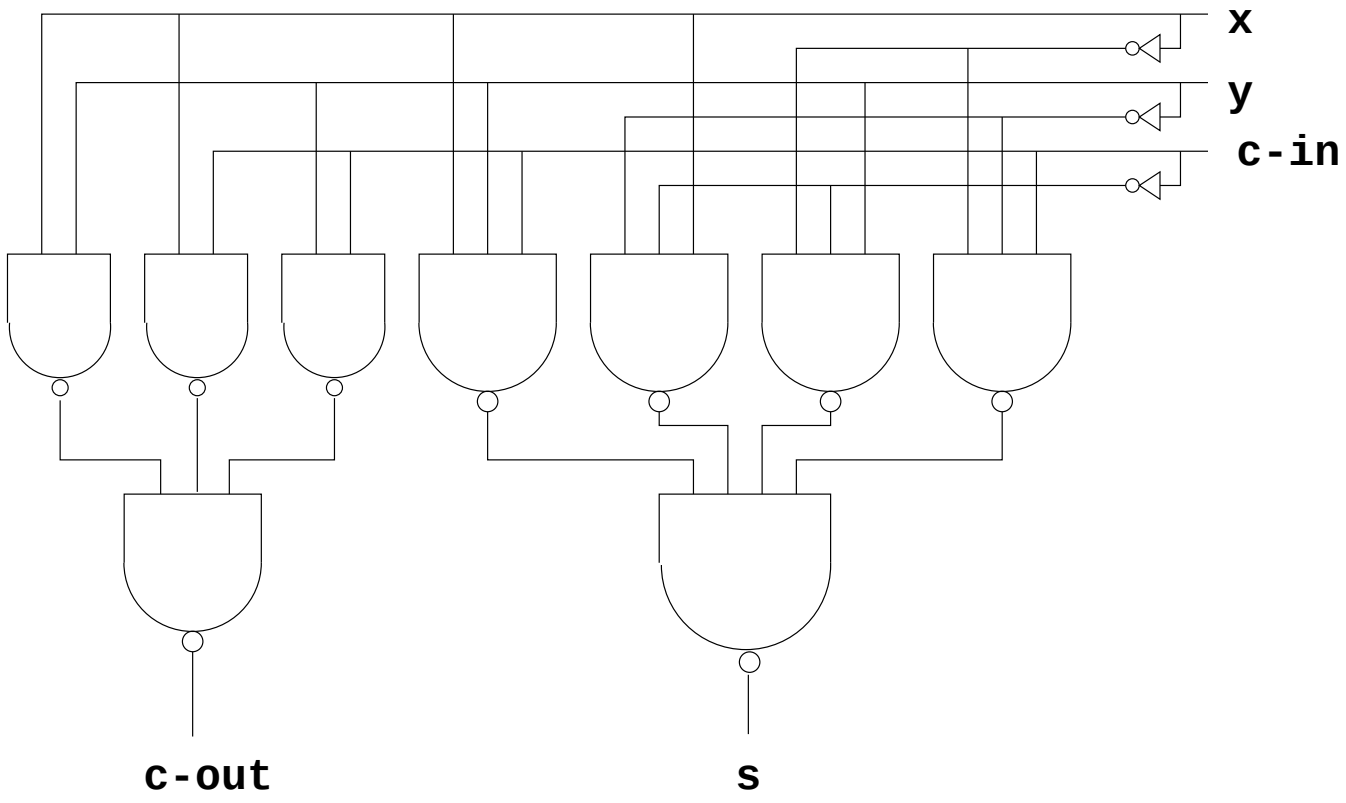Additionneur, circuit