# Entrée (suite)
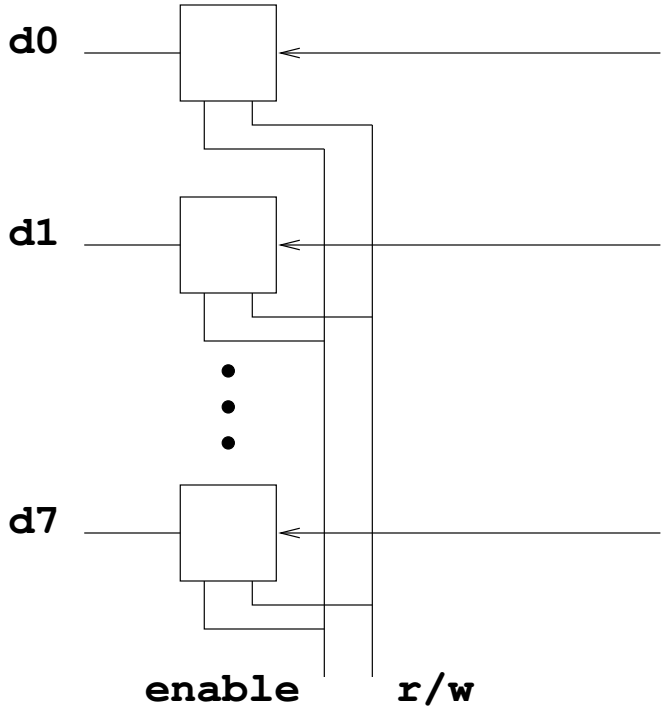
**Pour avoir (par exemple) 8 bit, il suffit d'en mettre 8 en parallèle:**