# Entrée

**Une cellule de mémoire:**

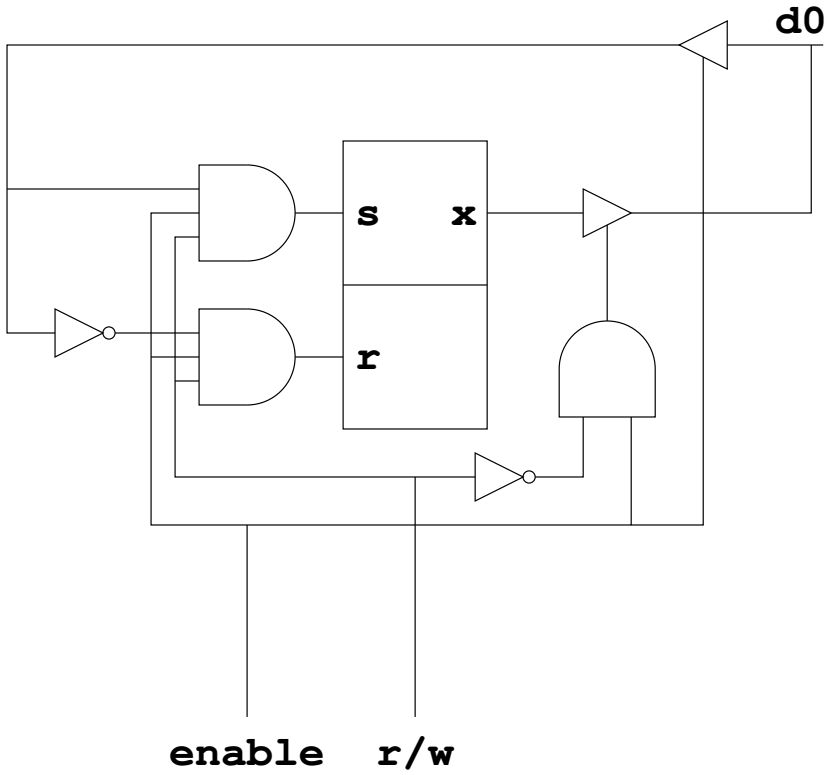

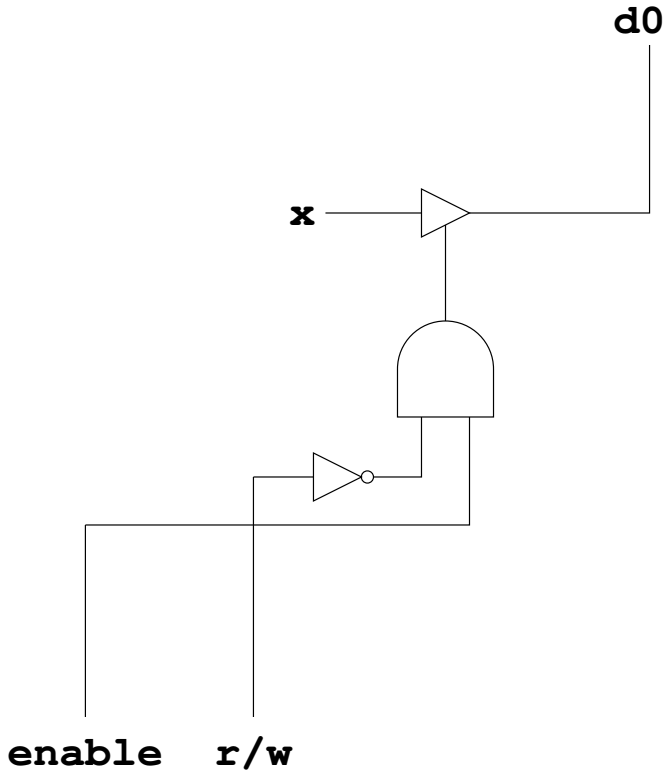
**Une cellule d'entrée:**