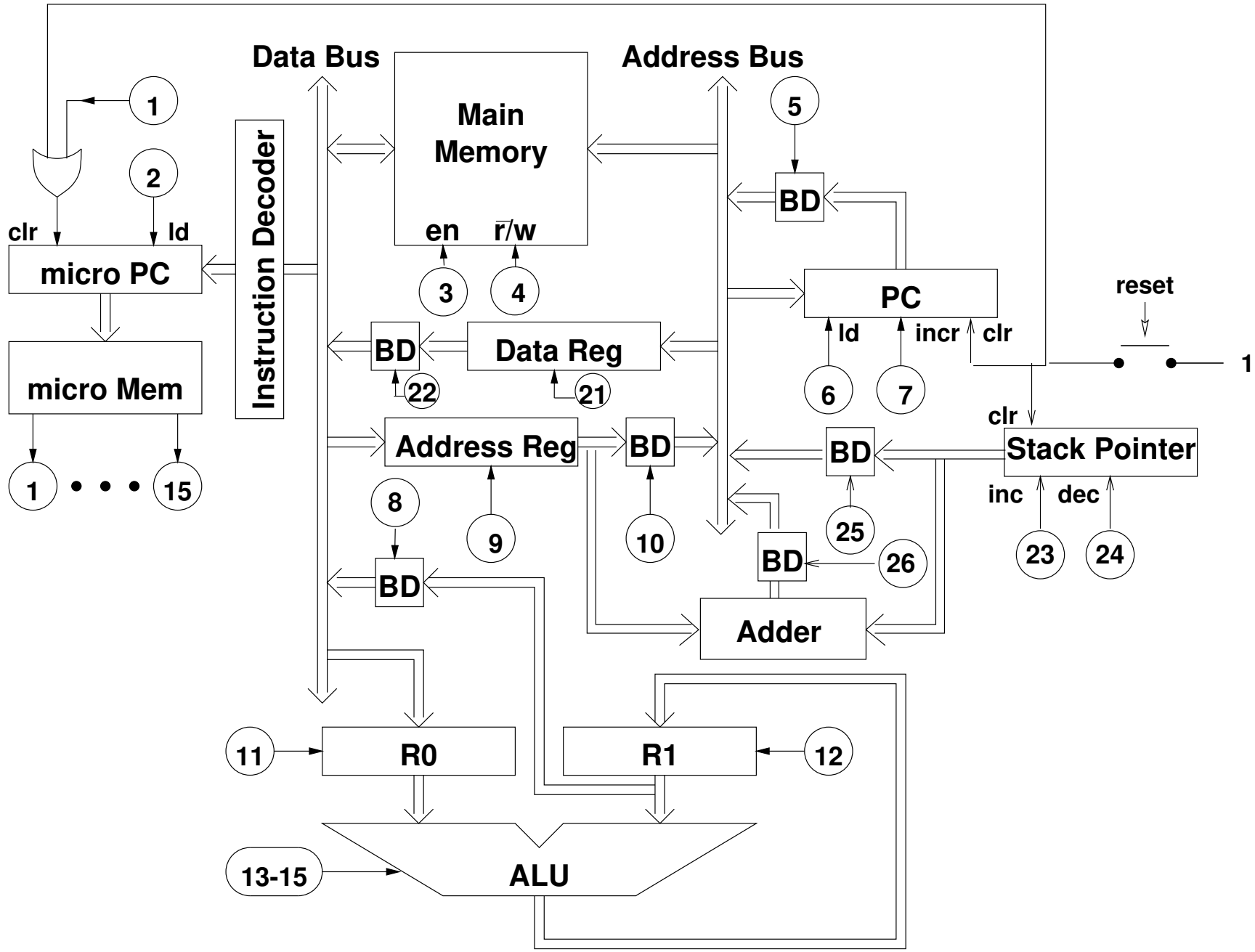Modifications pour l'accès aux arguments