Circuits combinatoires
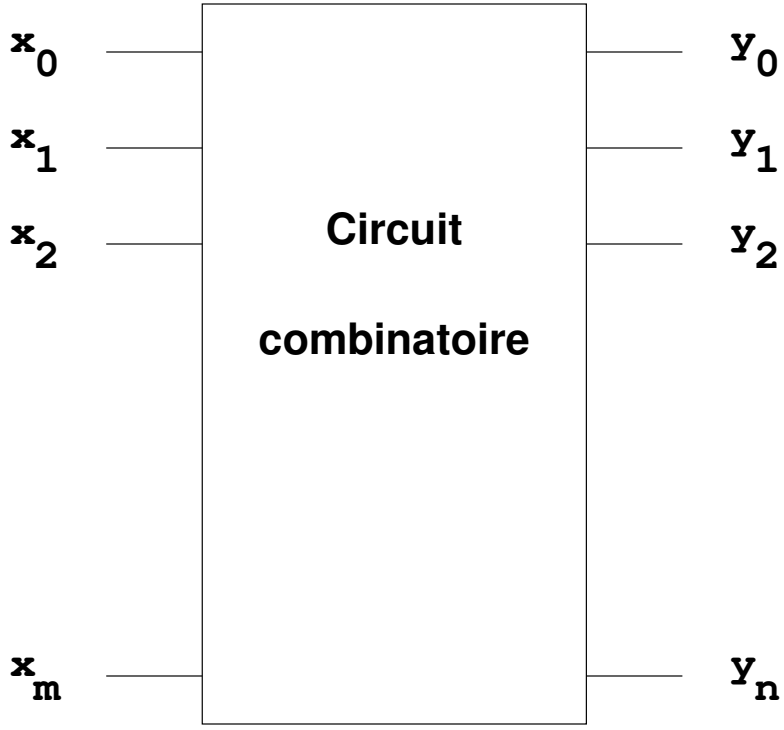
Un circuit combinatoire est un circuit à m entrées et n sorties tel que la valeur des sorties dépend uniquement de celles des entrées.