Instructions pour les langages haut niveau

Registre supplémentaire (bp ou ap) pour les arguments d'une fonction
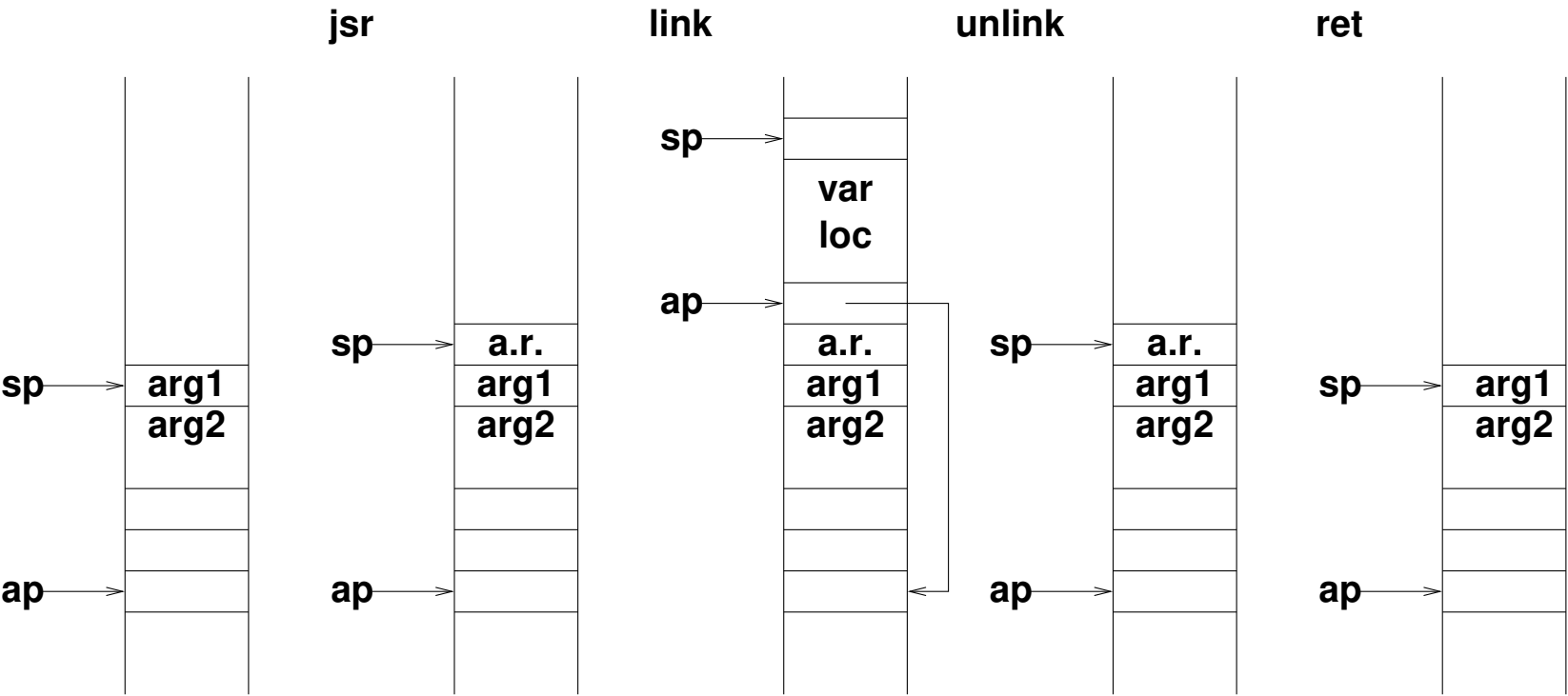
Instructions link/unlik pour allouer/desallouer les variables locales