Mémoires (suite)

Nous allons montrer comment construire une mémoire à 2^m mots, chacun de n bits
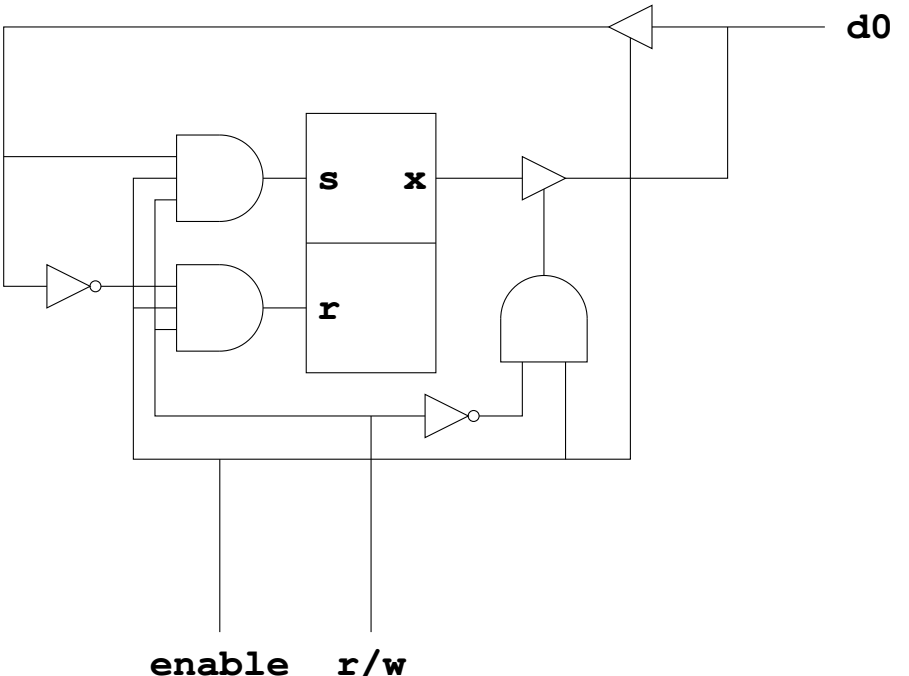
Pour cela on commence avec une mémoire avec m=0 et n=1