Exemple de construction directe

Réaliser un circuit combinatoire à partir de la formule:

$$t = x\bar{y} + z(\bar{x} + y)$$
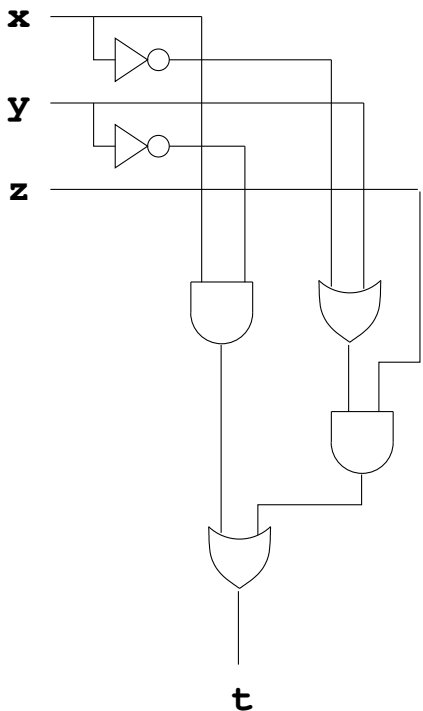
Circuit: