# Pipeline

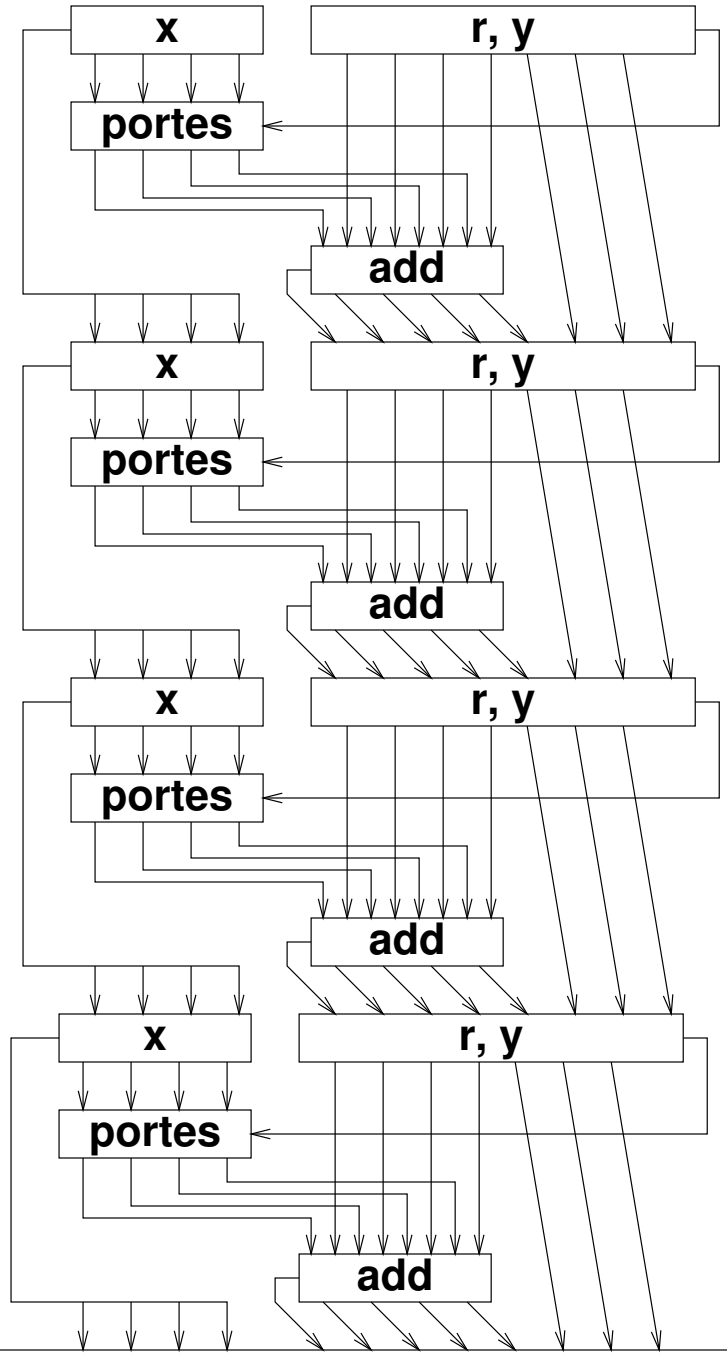

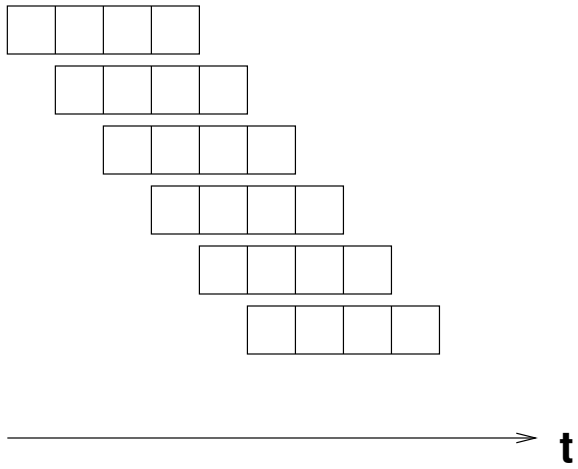
**Exécution:**