Pipeline

Pour exécuter plusieurs instructions simultanément, il faut souvent rajouter des circuits supplémentaires.
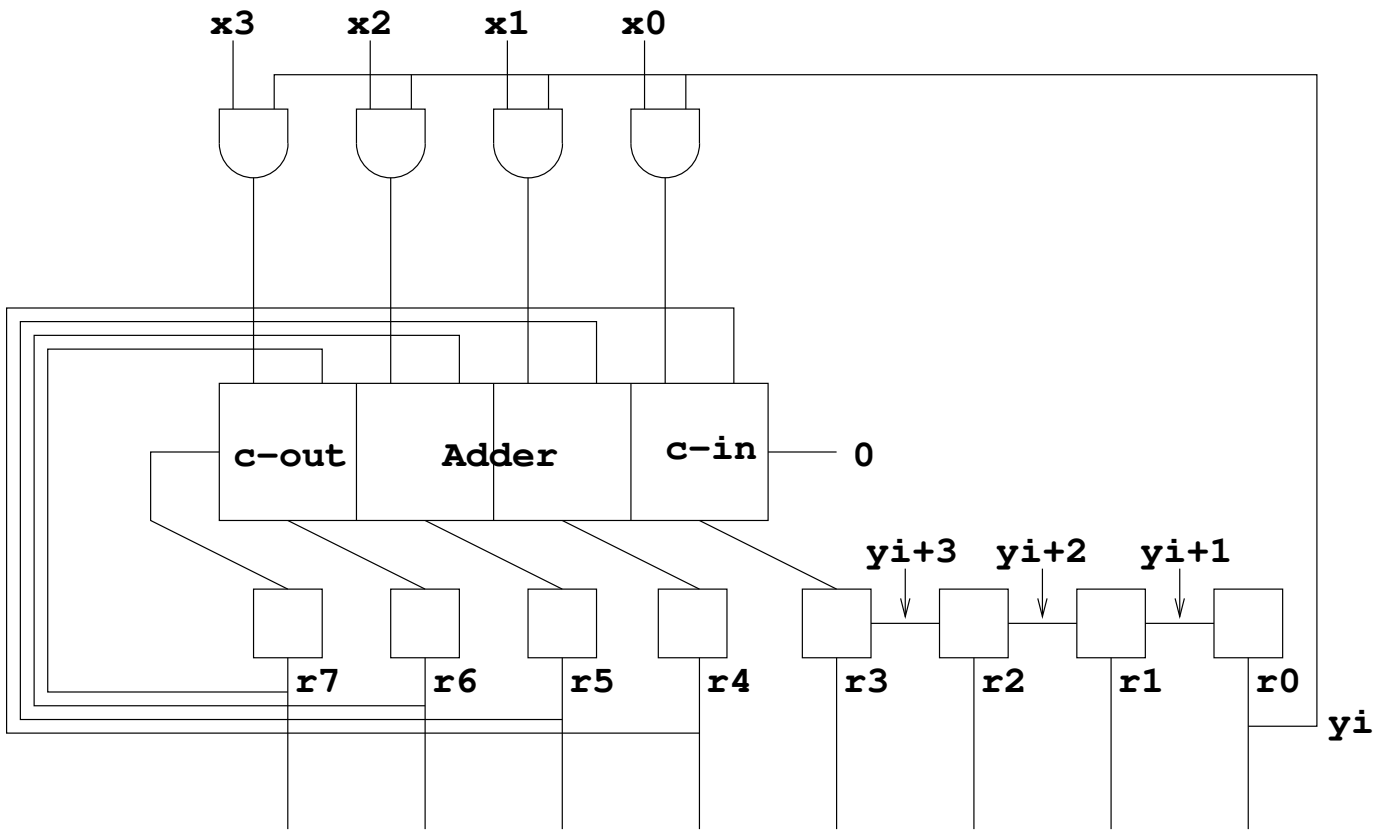
Exemple: multiplication