Sortie

Une cellule de mémoire:

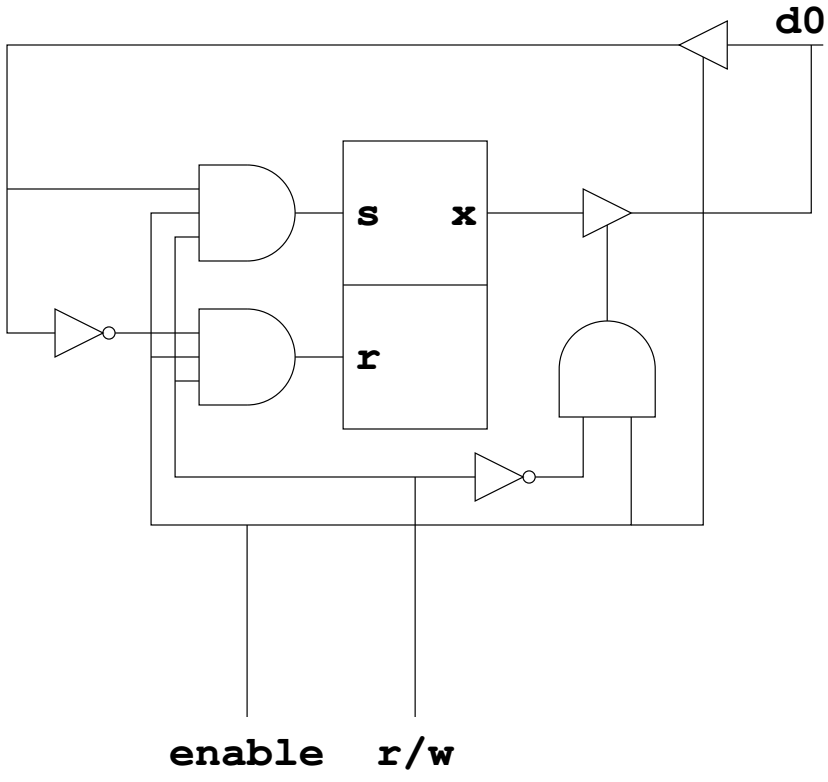
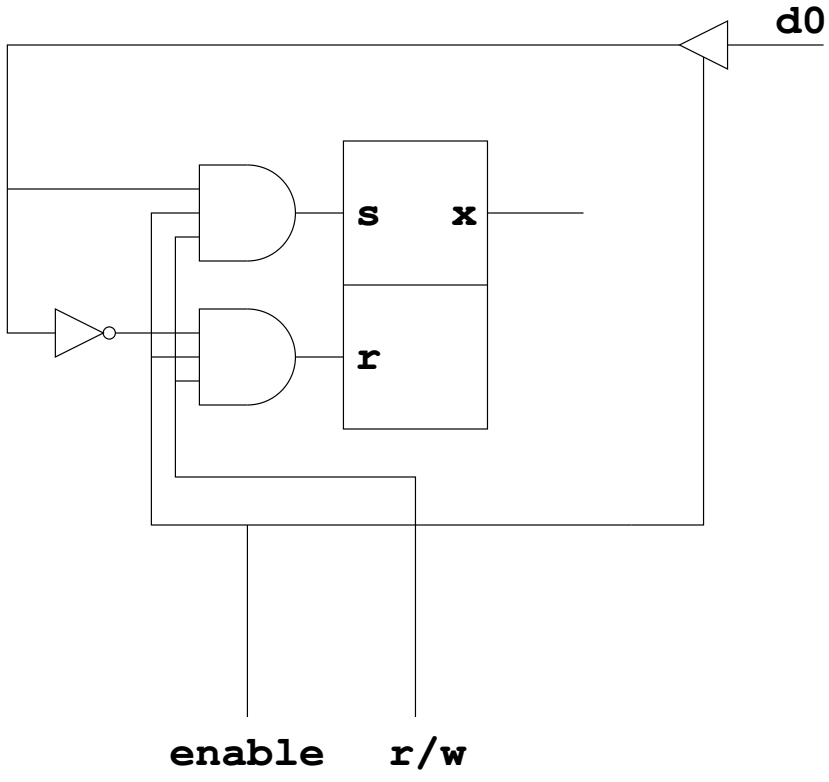
Une cellule de registre de sortie: