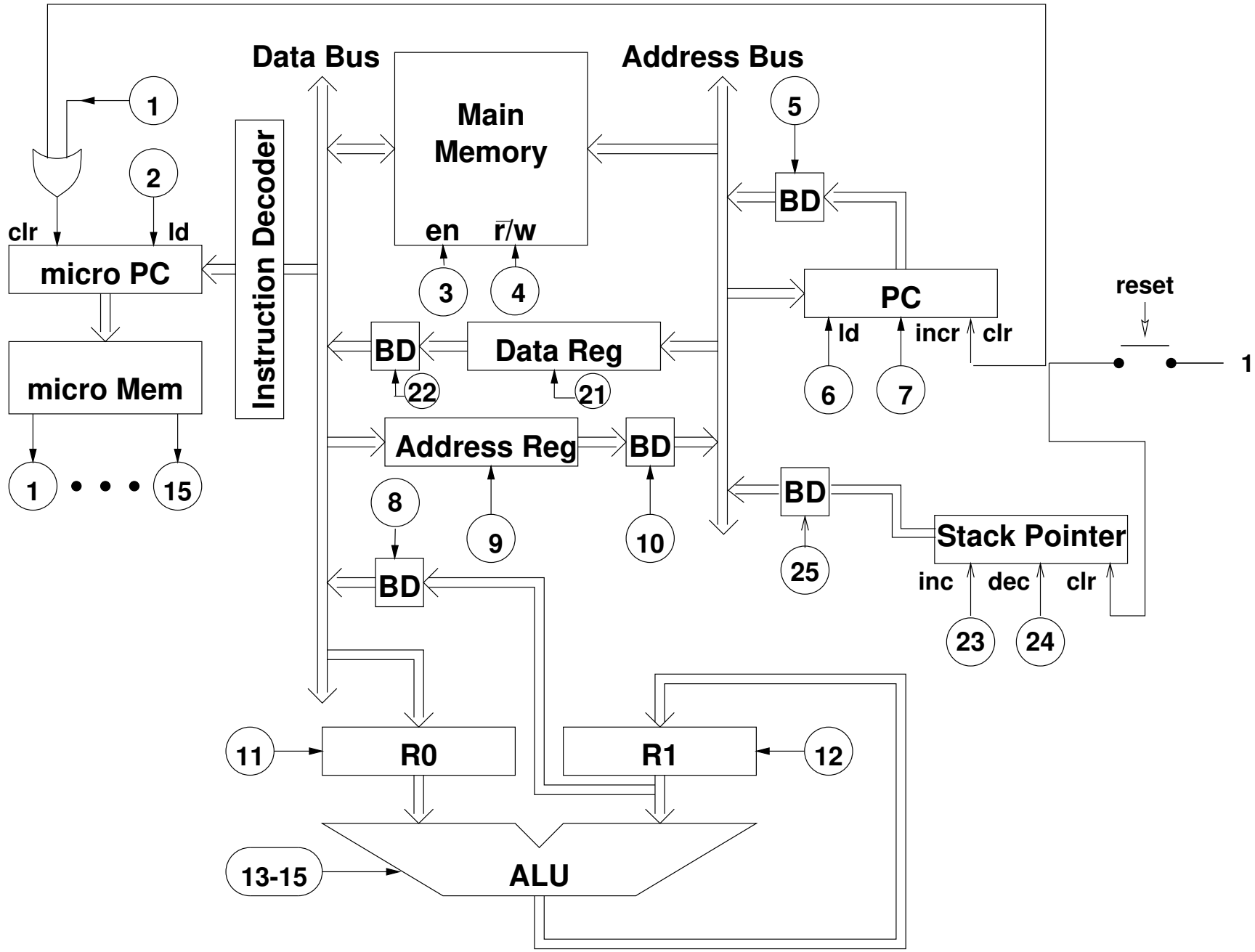Modifications pour la pile