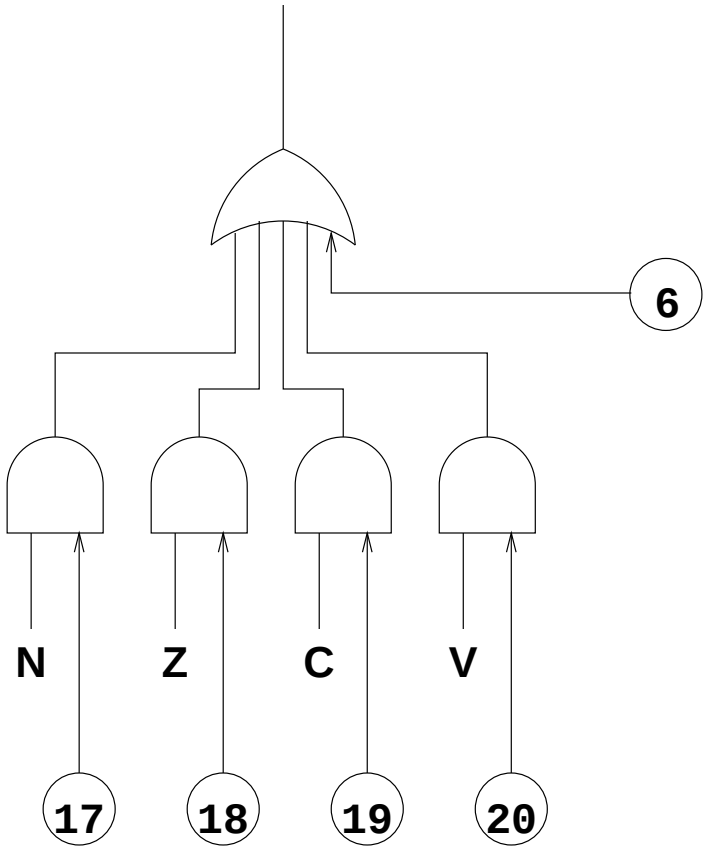Contenu du circuit