Exemple de la méthode générale

Voici un exemple d'une table d'état:

u/d	x	y	x'	y'
0	0	0	0	1
0	0	1	1	0
0	1	0	1	1
0	1	1	1	1
1	0	0	0	0
1	0	1	0	0
1	1	0	0	1
1	1	1	1	0
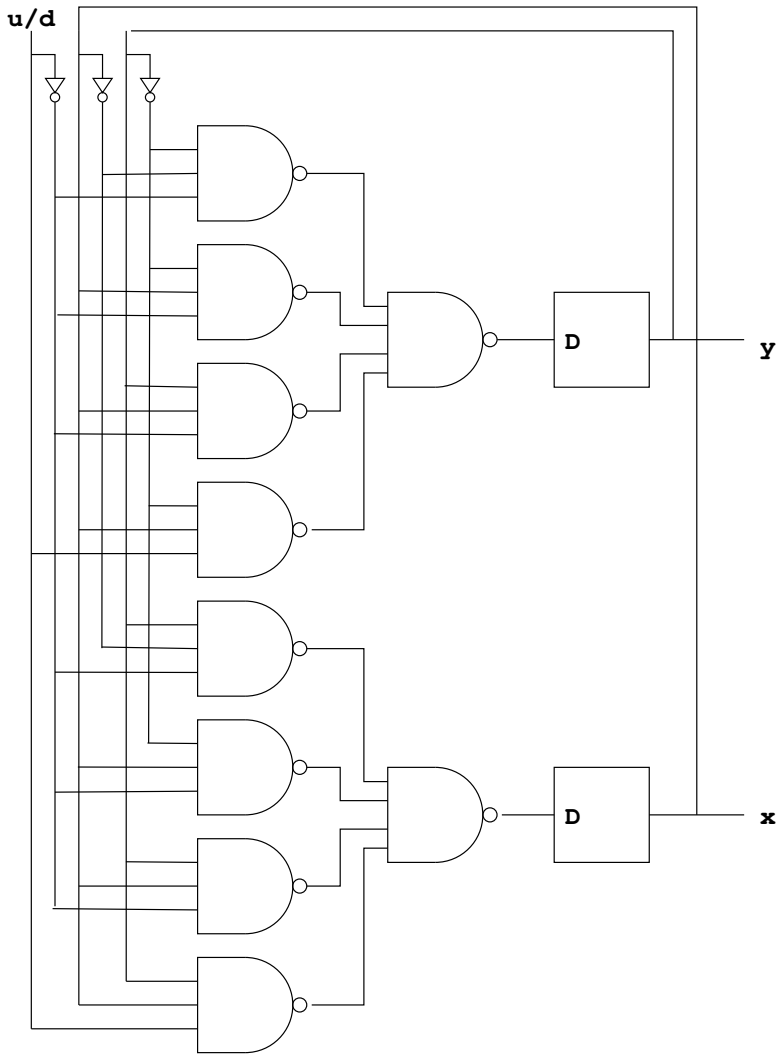
Le circuit correspondant: