Bistables

Un bistable est un cirquit séquentiel (donc avec horloge) similaire à une bascule, mais le changement d'état est synchronisé par une horloge

Il y a plusieurs types, mais ici nous traitons uniquement le bistable type D

Voici sa table d'état:

d	x	x'
0	0	0
0	1	0
1	0	1
1	1	1

C'est donc un circuit séquentiel particulièrement simple, car l'ancienne valeur de la sortie x n'influence pas sa nouvelle valeur
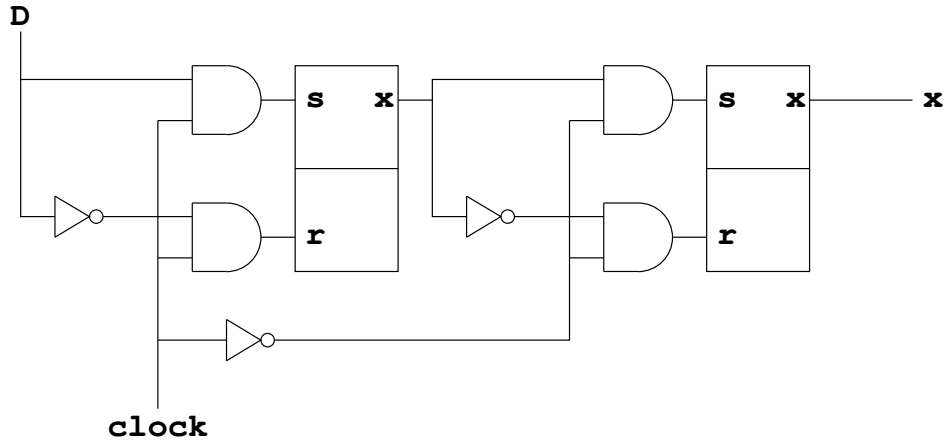
Voici sa réalisation: