Accélération du calcul de la retenue
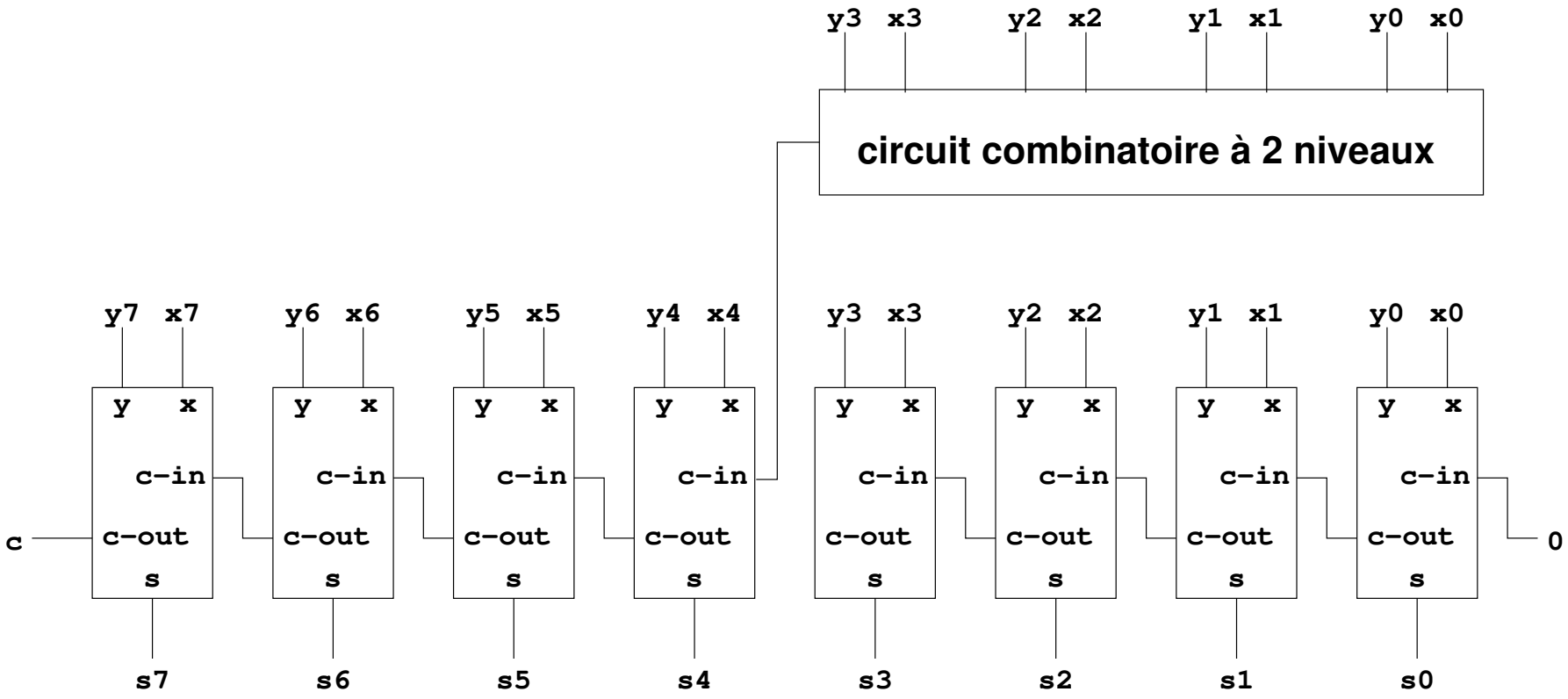
Idéee de base: