Exemple de construction générale

Réaliser un circuit combinatoire à partir de la formule:

$$t = x\overline{y} + z(\overline{x} + y)$$

Voici la table de vérité:

x	y	z	t
0	0	0	0
0	0	1	1
0	1	0	0
0	1	1	1
1	0	0	1
1	0	1	1
1	1	0	0
1	1	1	1
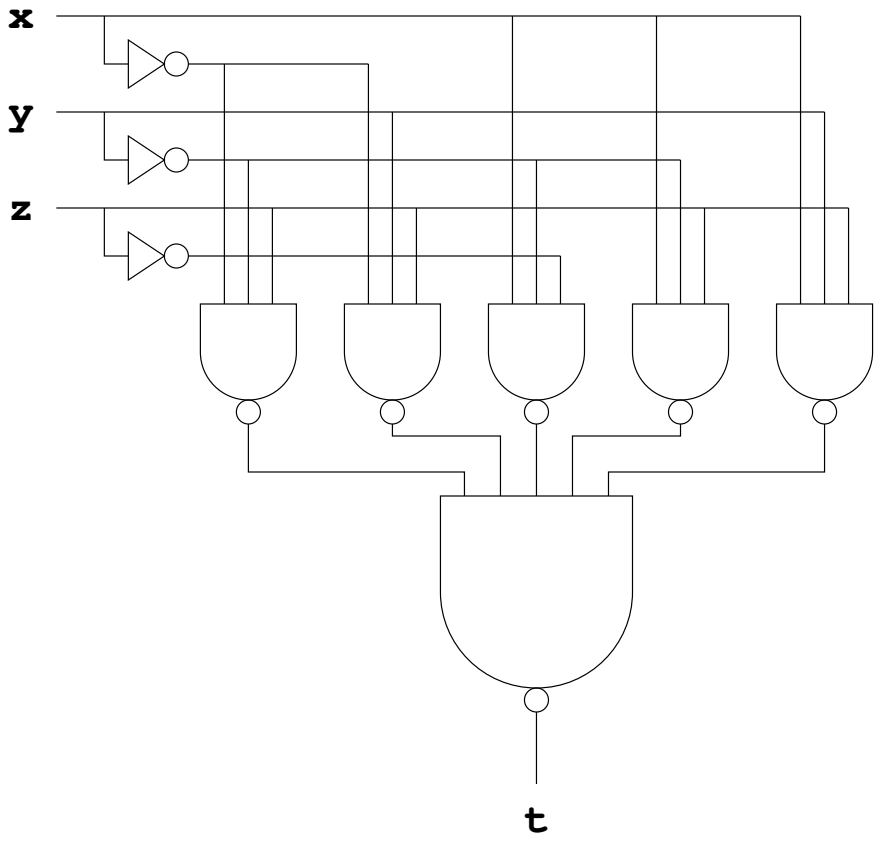
Circuit: