Pipeline

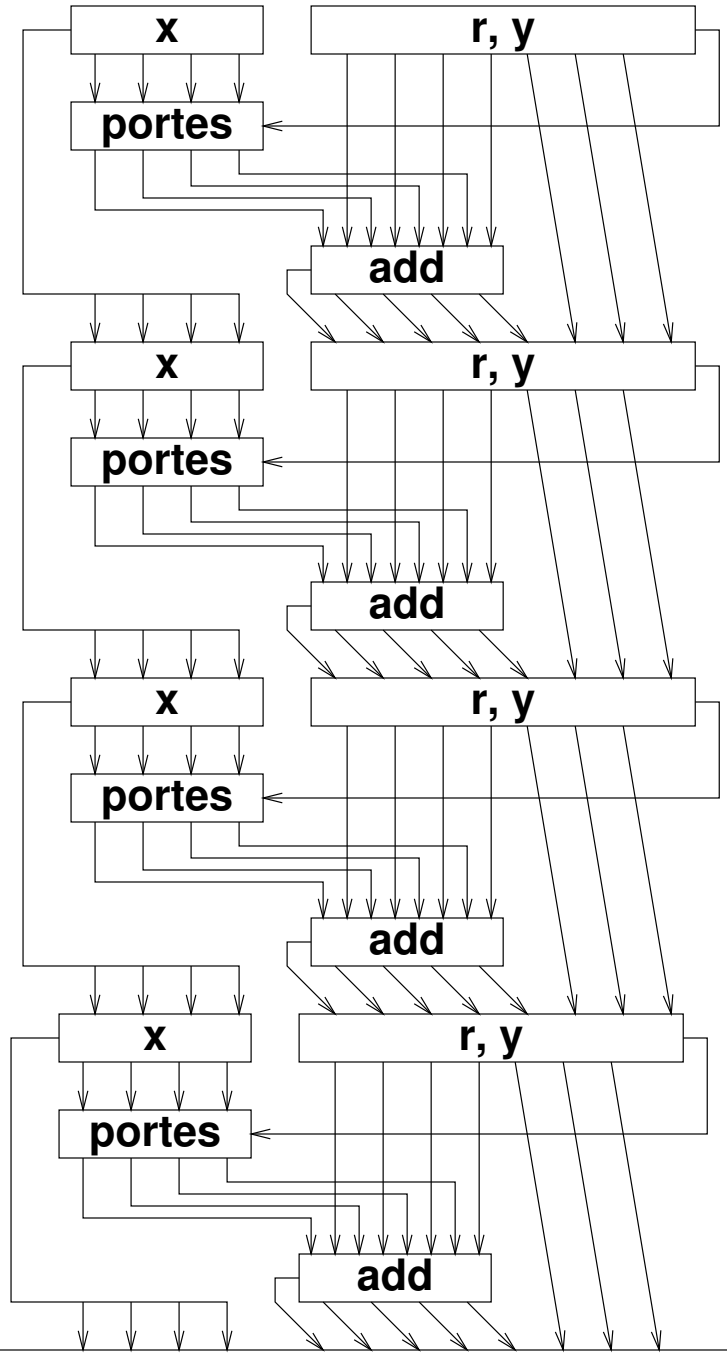
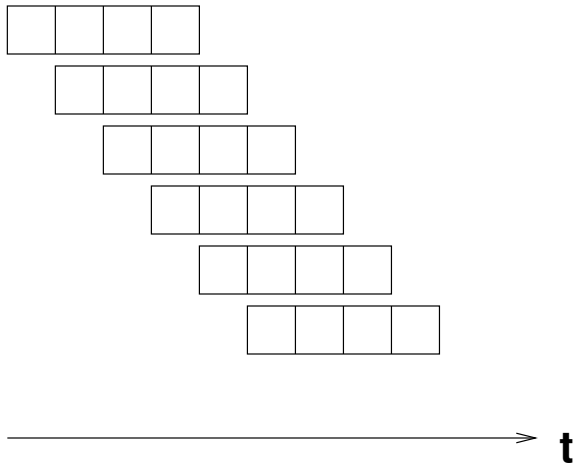
Exécution: