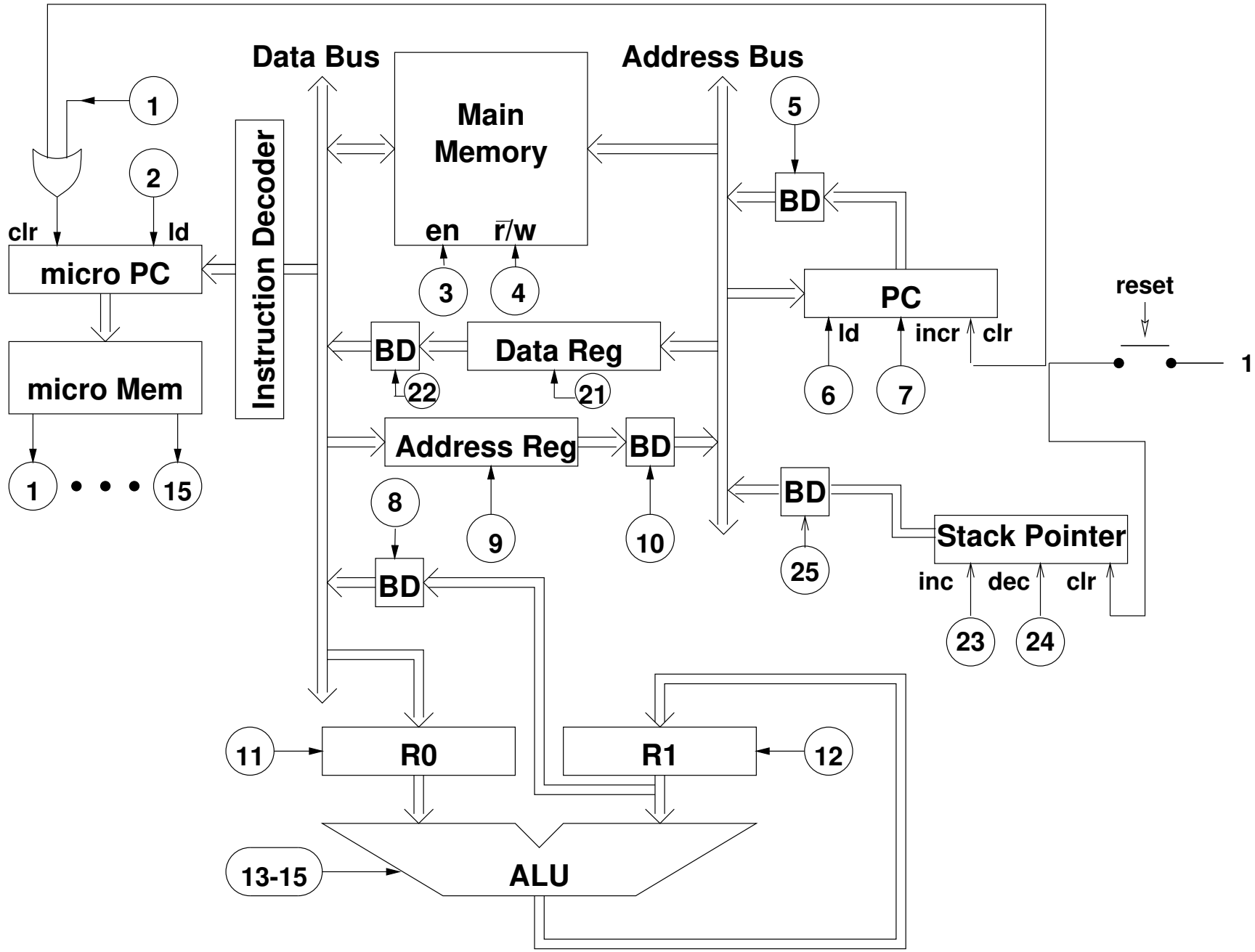# Modifications pour la pile